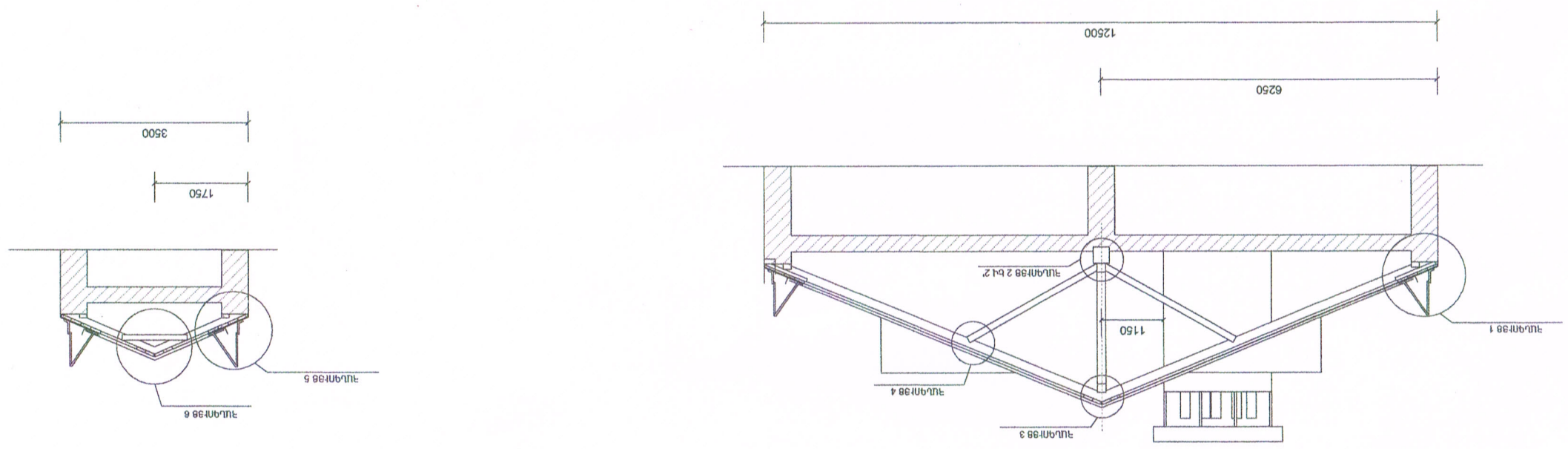
ԿՏՐՈՒՈՂՔ Ա-Ա
ԿՏՐՈՒՈՂՔ Բ-Բ
Ղեկավարման կենտրոնի կառուցում
Ճանապարհաշինարարական գործարան
ՀՀ ՔԱՂԱՔԱՇԻՆՈՒԹՅԱՆ ԵՎ ՏԵՂԱԿԱՆ ԻՆՔՆԱԿԱՌԱՎԱՐՄԱՆ ՊԵՏԱԿԱՆ ԿՈՄԻՏԵ
ԿՈՄԼԵՔՍԱՅԻՆ ԱՌԱՋԱԳԻԾ
ՀԱՄԱՐԱԿԱՆ ՏԵՍՔԱՅԻՆ ՎԱՅՐԵՐԻ ՎԵՐԱԿԱՆԳՆՈՒՄ